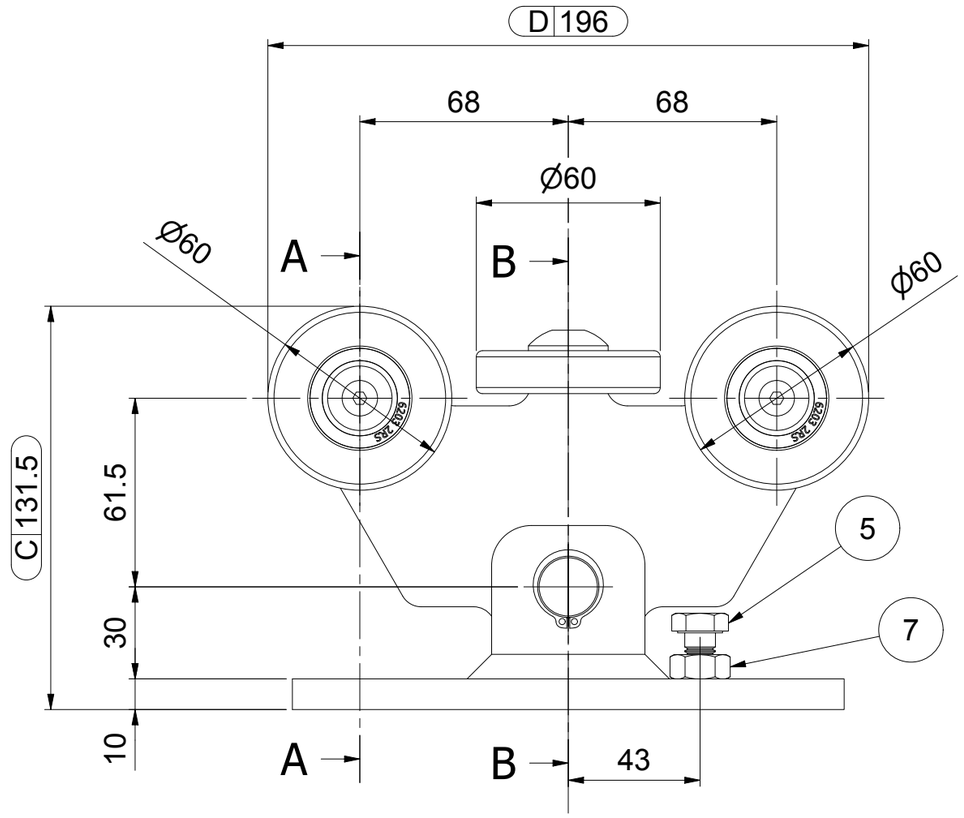

A-A (1 : 2)

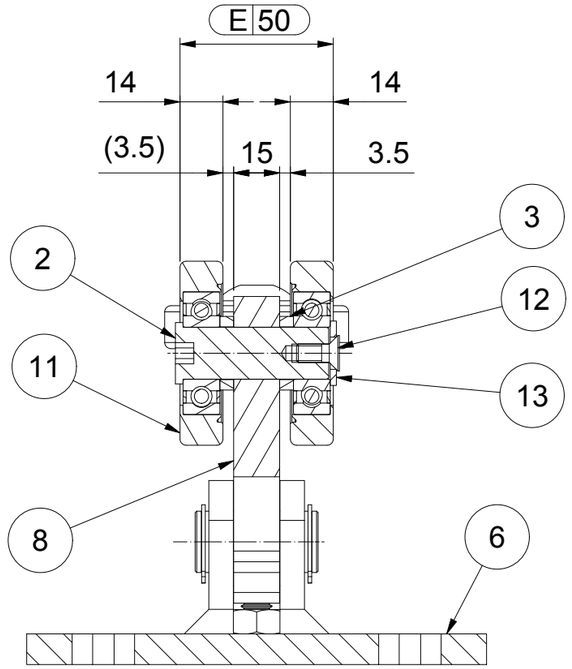

B-B (1 : 2)

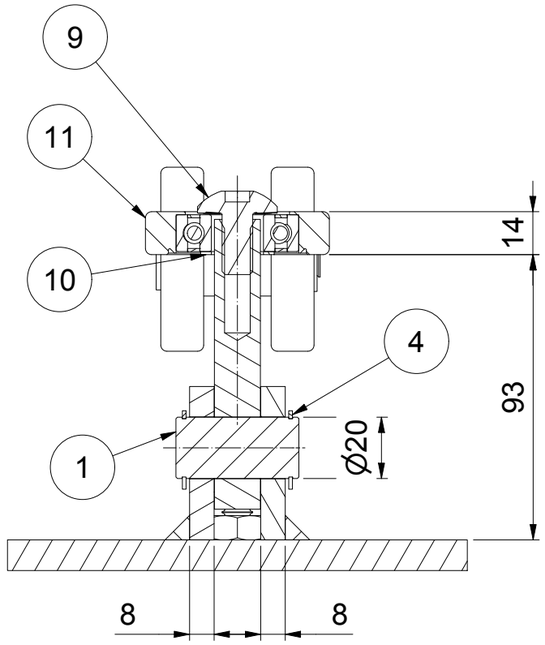

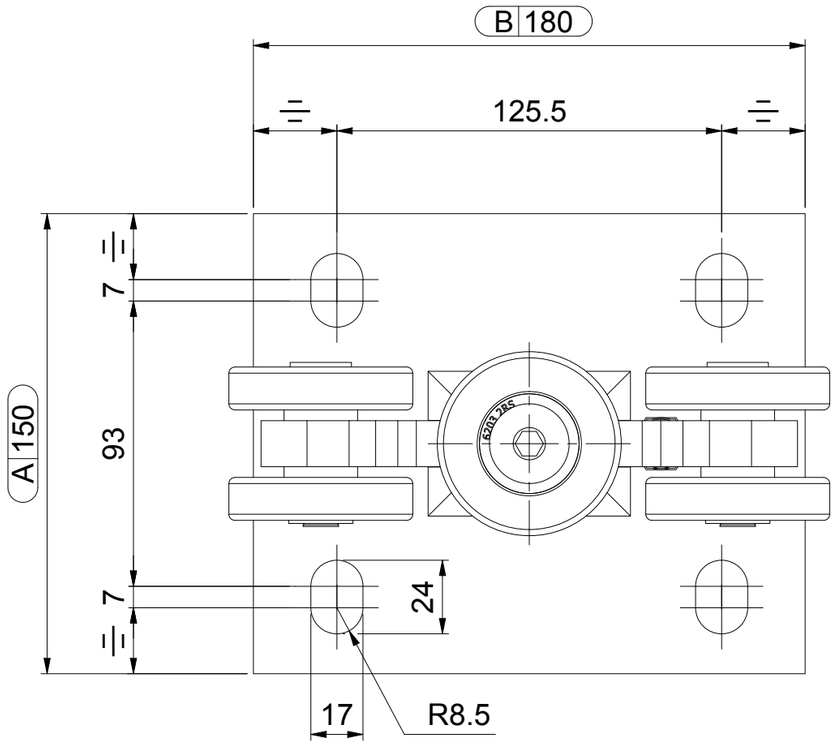

EL.	QT.	CODICE	DESCRIZIONE
1	1	21000704	PIN GALVANIZED
2	2	P2002017-04	PIN GALVANIZED
3	4	23000645 001	SPACER GALVANIZED
4	2	71500616	ELASTIC RING d=20 UNI 7435 INOX
5	1	71104055 001	SCREW TE M10 X25 UNI 5739 GALVANIZED
6	1	36201205 001	FIXING PLATE GALVANIZED
7	1	71200709 001	NUT M10-8(6S) UNI5588 GALVANIZED
8	1	27510003 001	BODY CARRIAGE GALVANIZED
9	1	21501003 001	SCREW M10x27-8.8 GALVANIZED
10	1	71303915 001	WASHER 17X24 S=1 DIN988 GALVANIZED
11	5	33001253 001	WHEEL D=60 GALVANIZED
12	2	71101539 001	SCREW TSPEI M6 x 14-10.9 UNI 5933 GALVANIZED
13	2	71300107 001	WASHER Di=10.5 de=21 Sp=2 UNI6592 GALVANIZED

Modifica/Modification	Rev.	Elaborato/ drawer	Data/Date	Verificato/Controlled	Data/Date

Quote critiche ed importanti
Critical and important quotas

Tolleranze generali / general tolerances	0.5≤...<3	3≤...<6	6≤...<30	30≤...<120	120≤...<400	400≤...<1000	1000≤...<2000	2000≤...<4000
Lunghezze / lenghts	± 0.1	± 0.1	± 0.2	± 0.3	± 0.5	± 0.8	± 1.2	± 2.0
Ø Fori / Holes	+0.14 −0	+0.16 −0	+0.25 −0	+0.40 −0	+0.5 −0			
Ø Alberi / Shaft	+0 −0.14	+0 −0.16	+0 −0.25	+0 −0.40	+0 −0.5			
Angoli / Angles	0≤...<10° ±0.5°		10≤...<45° ±1.0°		45≤...<90° ±1.5°		90≤...<360° ±2.0°	

Denominazione/Description	SP-CGS-350.5M CANTILEVER CARRIAGE GALVANIZED	Scala/Scale 1:2	Foglio/sheet A3
Materiale/Material STEEL	Trattamento/Treatment GALVANIZED	Coeff.impiego	Peso/Weight 7,508 kg
COMUNELLO LIFE MADE EASY	Disegnato/Drawer Giovanni C.	Data/Date 20/02/2020	Sostituisce il
	Verificato/Controll. Zanesco M.	Data/Date 20/02/2020	Sostituito dal
	Codice disegno/Draw cod. 10130060 001		

Via Cassola , 64
36027 Rosà (VI) ITALY
Tel.0424/585111
Fax.0424/533417
www.comunello.com

Format:Cartiglio Toll. generale media

La Fratelli Comunello S.p.A. si riserva a termini di legge la proprieta' del presente disegno con divieto di riprodurlo o comunicarlo a terzi senza sua autorizzazioneFratelli Comunello has the right of ownership of this drawing. All uses not expressly authorized are forbidden